ÜNİDEL
MODÜLER DELME SİSTEMİ

özgü
KALIP MAKİNA SAN. TİC. LTD. ŞTİ.

AD-3308

Ayarlı Eksen 3lü Delme Kafası

TEKNİK ÖZELLİKLER:

- Delme kapasitesi : Ø 8(çelikte)
- Dişçekme kapasitesi : M6
- Tutucu tipi : ERM 16 / DIN 6499
- Pens tutma çapı : Ø 0,5.. - ..10
- Eksen ayarı: Min:24+24
  - Max:66+66
- Devir oranı : 1 : 1
- Max.Dev/Dak : 2000 rpm
- Ağırlık : 2,9 kg

GENEL ÖZELLİKLERİ

- ✓ Seri üretim de düşük maliyetli kolay bir çözüm
- ✓ Delme, dişçekme ,havşa,rayba v.b.işlemleri yapabilme
- ✓ Min.-Max eksenlerde ayarlanabilir.
- ✓ Kolay montaj özelliği
- ✓ Üretim değişikliğinde yeni işlemlere adapte edebilme
- ✓ İş parçasındaki işlemleri toleransında en hassas yapabilme
- ✓ Kısa amortisman süresi
- ✓ Sağlam ve rijit konstriksiyonlu,uzun ömürlü

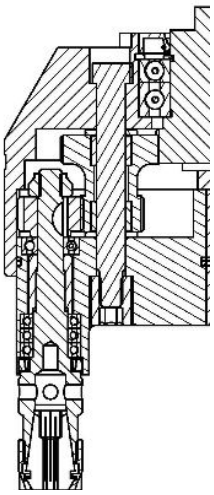

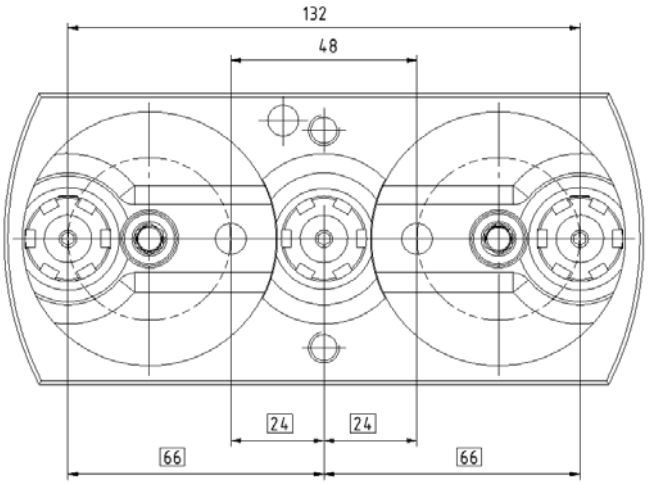

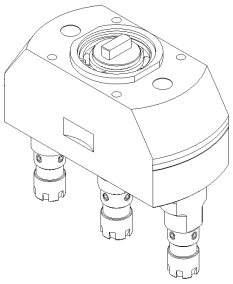

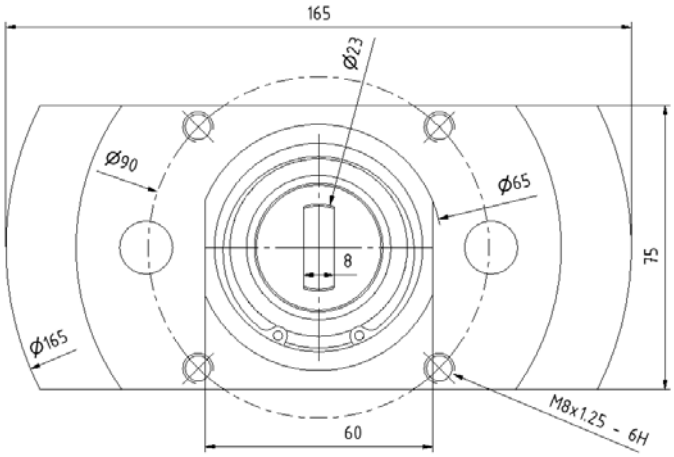

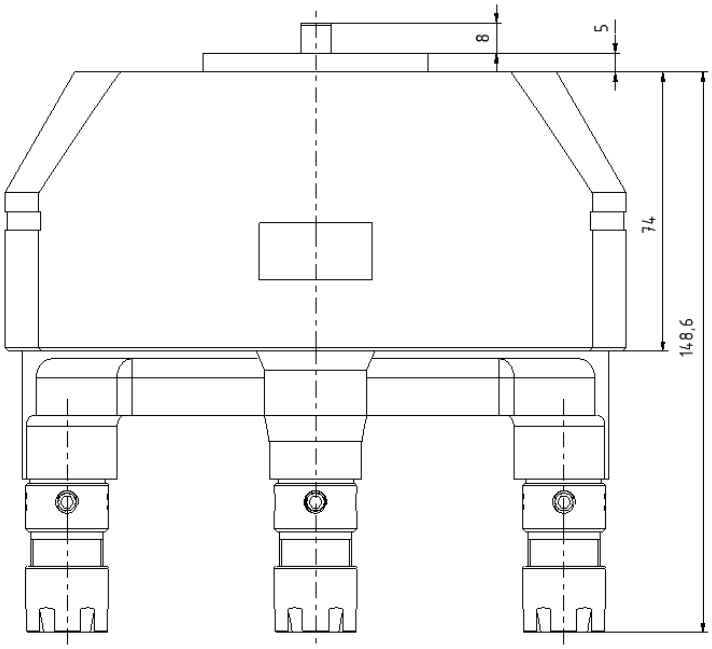

İkitelli Organize Sanayi Bölgesi , Metal-iş Sanayi Sitesi 8.blok No: 21 İkitelli – İSTANBUL
☏ Tel : 0212 671 35 64 – 671 35 77 Fax : 0212 671 35 81 web : www ozgumak .com e-mail : ozgumak @ yahoo.com.